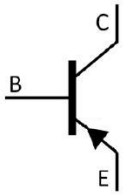
C
B
E

		～	

		μ				
		μ				
						μ

P_C — Ta

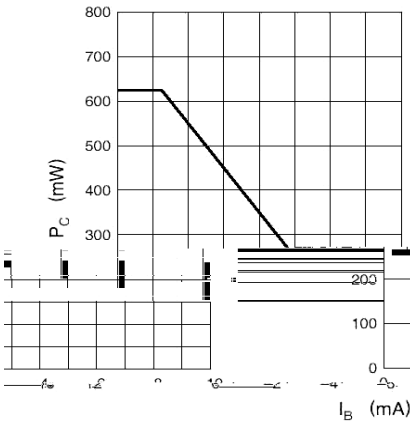

I_C — V_{CE}

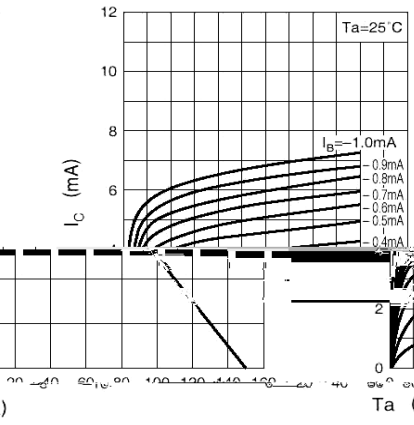

I_C — I_B

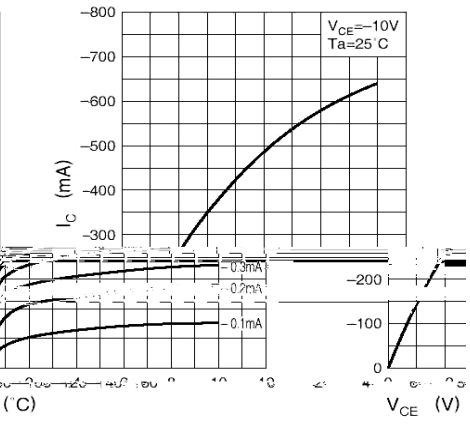

$V_{CE(sat)}$ — I_C

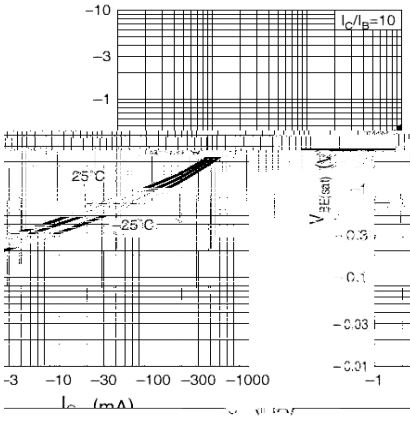

$V_{BE(sat)}$ — I_C

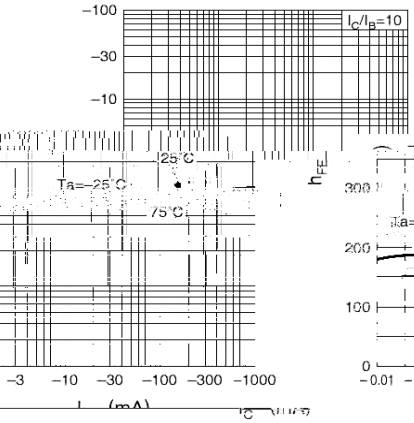

h_{FE} — I_C

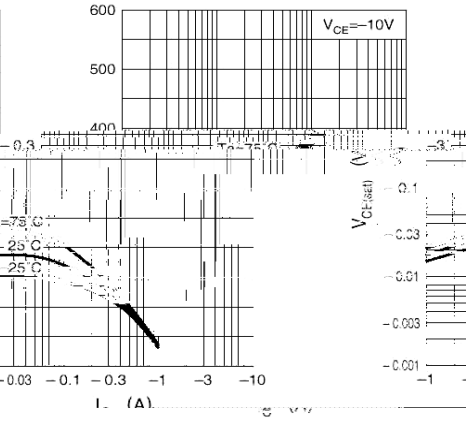

f_T — I_E

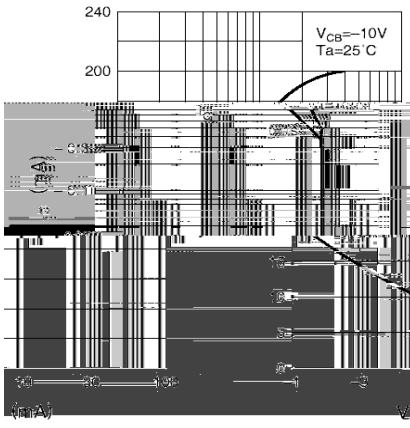

C_{ob} — V_{CB}

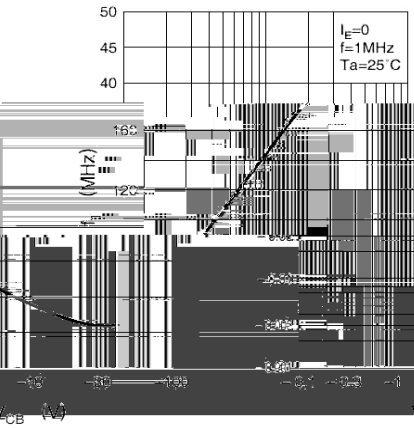

I_C — V_{CE}

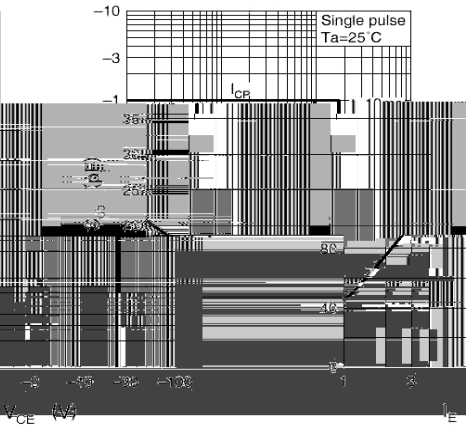

TO-92

Unit: mm

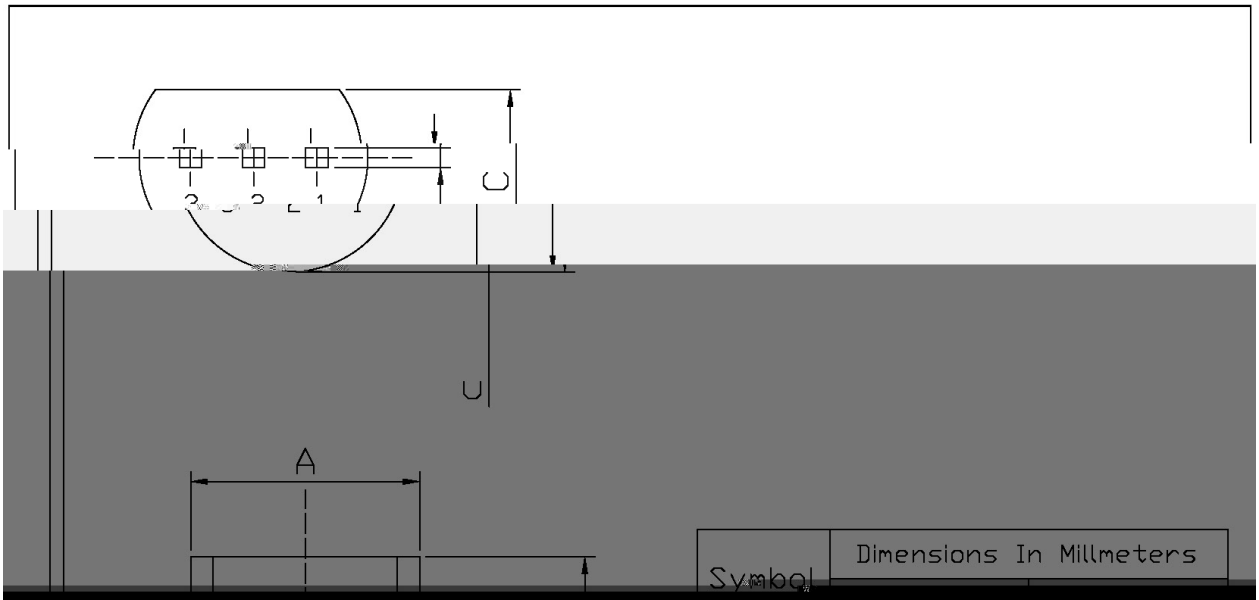

Symbol	Dimensions In Millmeters

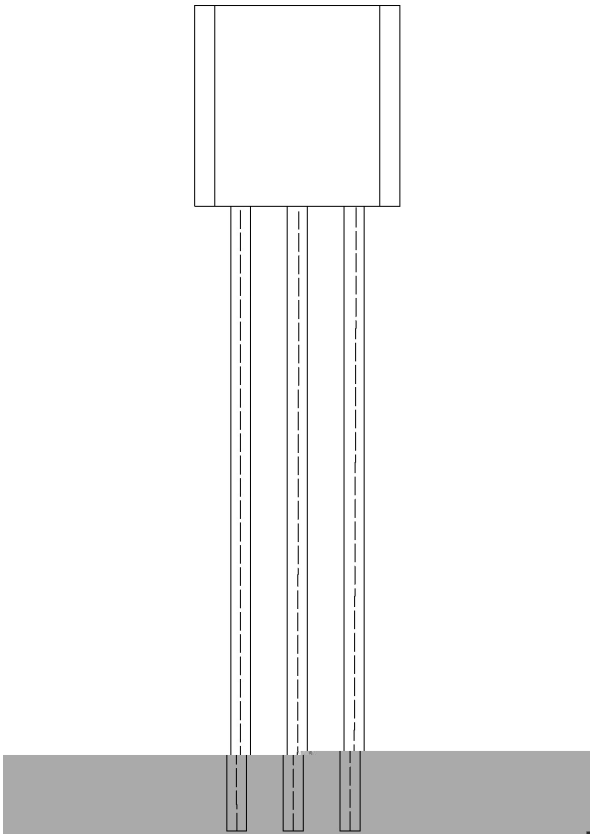

封装形式	包装数量					包装尺寸 :		
	只袋	袋盒	只盒	盒箱	只箱	袋	盒	箱

封装形式	包装数量					包装尺寸 :	
	只纸带	纸带盒	纸带层盒	盒箱	只箱	盒	箱
							小箱 ， 大箱